Codice di identificazione

Modello
2210 disgiuntore magneto - termico uni- o multiplare
Montaggio
S frontale o su zoccolo
Azionamento
2 leva
Numero dei poli
1 1 polo protetto
2 2 poli protetti
3 3 poli protetti
Fissaggio
1 dado di fissaggio M3
Contatto principale - terminali
P1 faston DIN 46244-A6,3-0,8
Curve caratteristiche
F1 rapida: term. 1,01-1,4 x I_N; magn. 2-4 x I_N DC (solo per DC)
F2 rapida: term. 1,01-1,4 x I_N; magn. 3,5-6,5 x I_N AC / 4,5-8,5 x I_N DC
M1 standard: term. 1,01-1,4 x I_N; magn. 6-12 x I_N AC / 7,8-15,6 x I_N DC
T1 ritardata: term. 1,01-1,4 x I_N; magn. 10-20 x I_N AC
M3 standard, esecuzione a bassa resistenza: term. 1,4-1,8xI_N; magn.6-12xI_N AC;7,8-15,6xI_NDC
Esecuzione dei contatti ausiliari
H senza posizione intermedia (standard)
Z con posizione intermedia
Varianti dei contatti ausiliari
1 con contatti ausiliari
2 con contatti ausiliari solo nel polo1 (per 2 o più poli) Non adatto per il modulo 17plus
Funzione dei contatti ausiliari
1 1 in chiusura e 1 in apertura (standard)
4 1 in chiusura, abticipato, significa chiuso nella posizione intermedia
Contatti principali - terminali
1 come il contatto principale
Valori di corrente
0,1...25 A

2210 - S 2 1 0 - P1 F... di ordinazione

Confezion...

Versioni preferenziali

NUOVO

Versioni preferenziali	Corrente preferenziale (A)						
unipolare	1	2	4	6	8	10	16
2210-S211-P1F1-H111-	x	x	x	x	x		
2210-S211-P1M1-H111-	x	x	x	x	x	x	x
2210-S211-P1M1-Z111-	x	x	x	x	x	x	x
bipolare	1	2	4	6	8	10	16
2210-S221-P1M1-H111-	x	x	x	x	x	x	x
2210-S221-P1M1-H211-	x	x	x	x	x	x	x

Dimensioni

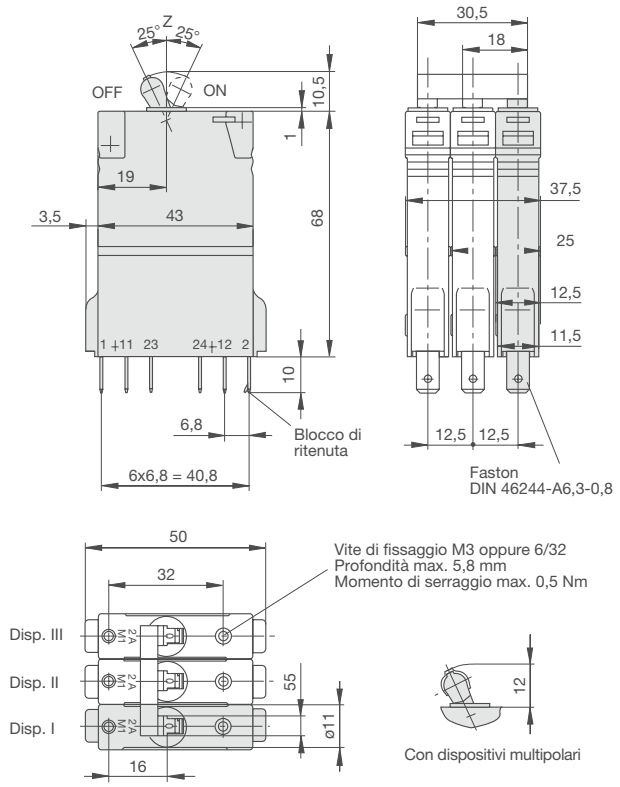

Dime di foratura

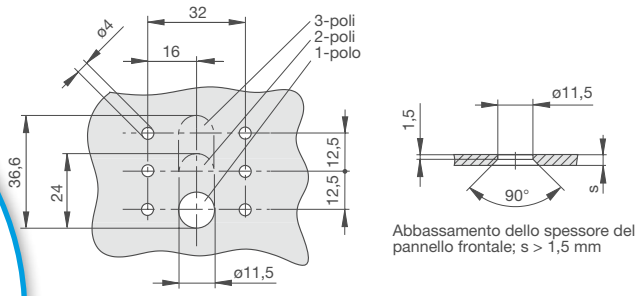

Montaggio ideale

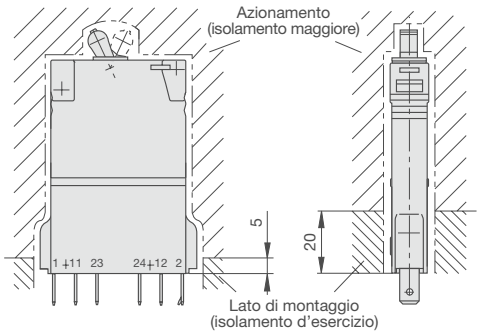

3