Descrizione

Combinazione tra un disgiuntore ed un interruttore ON - OFF unipolare con bascula illuminata, montaggio frontale ad incastro.
Commutazione in caso di sovracorrente molto affidabile attraverso lo sgancio automatico indipendente. Curva di intervento molto rapida grazie a caratteristiche costruttive speciali. Quando il dispositivo commuta a causa della sovracorrente la bascula rimane in posizione ON. Per resettare il dispositivo bisogna riportarlo in posizione OFF manualmente. Indipendente dalla temperatura. Rispecchia le nuove normative dei disgiuntori di protezione EN 60934 (IEC 60934): tipo S, TO.

Esempi di impiego

Trasformatori, motori e protzione di piccoli elettrodomestici e di macchine per ufficio, piccoli utensili, protezione di dispositivi elettronici, altoparlanti

Codice di identificazione

Modello
- **1410** disgiuntore termico

Montaggio
- **F** ad incastro

Dimensioni
- **1** dima di foratura 28 x 12,7

Numero dei poli
- **1** 1polo, termicamente protetto

Variante costruttiva, accessori
- **0** senza

Tipo di allacciamento
- **P1** faston DIN 46244-C/-2,8x0,8 argentato

Curva caratteristica
- **F1** curva rapida

Azionamento
- **W** bascula arrotondata

Colore della bascula
- **14** rosso trasparente

Scritta della bascula
- **Q** I e O sulla superficie

Illuminazione
- **E** illuminato in posizione ON
- **B** illuminato in posizione OFF

Tensione di alimentazione della lampadina (standard)
- **2** 20 - 28 V valore nominale 24 V AC/DC
- **3** 90 - 140 V valore nominale 115 V AC
- **4** 185 - 275 V valore nominale 230 V AC

Valori di corrente
- **0,63...10 A**

1410 - F 1 1 0 - P1 F1 - W 14 Q E 3 - 2 A Esempio di ordinazione

Secondo l'esecuzione, confezioni da: 100, 250, 300, 400, 500 o 1000 pezzi

1410-F1..

Dati tecnici

Tensione nominale	AC 240 V; DC 28 V (DC 50 V a richiesta)
Valori di corrente	0,63...10 A
Durata interruttore ON - OFF disgiuntore	 30.000 interventi con $I_N \leq 6{,}3$ A AC/DC 10.000 interventi con $I_N > 6{,}3$ A AC 3.000 interventi con $I_N > 6{,}3$ A DC 500 commutazioni con 2 x I_N
Temperatura di utilizzo	-20 °C...70 °C
Valori di isolamento (IEC 60664)	2,5 kV/2 isolamento maggiore nel lato azionamento
Rigidità dielettrica lato azionamento	 tensione di prova AC 3.000 V
Resistenza di isolamento	> 100 MΩ (DC 500 V)
Capacità di rottura I_{cn}	0,63...2 A 12 x I_N 2,5...8 A 8 x I_N AC, max. 50 A 10 A 6 x I_N 3,15...10 A 10 x I_N DC
Capacità di rottura (UL 1077)	0,63...10 A 2.000 A con AC 250 V 0,63...8 A 200 A con DC 50 V 0,63...5 A 200 A con DC 60 V
Tipo di protezione (IEC 60529)	lato azionamento IP30 lato contatti IP00
Resistenza alle vibrazioni	8 g (57-500 Hz), ± 0,61 mm (10-57 Hz), prova secondo IEC 60068-2-6, test Fc, 10 cicli frequenza/asse
Resistenza agli urti	20 g (11 ms), prova secondo IEC 60068-2-27, test Ea
Resistenza alla corrosione	48 ore in nebbia salina al 5 % prova secondo IEC 60068-2-11, test Ka
Prova di umidà	96 ore al 95 % di umidità relativa prova secondo IEC 60068-2-78, test Cab
Peso	9 g

Correnti nominali e resistenze interne

Corrente nominale (A)	Resistenza interna (Ω)	Corrente nominale (A)	Resistenza interna (Ω)
0,63	1,8	3,15	< 0,12
1	1,3	4	< 0,1
1,5	< 1	5	< 0,1
2	< 1	6,3	< 0,1
2,5	< 0,15	8	< 0,1
		10	< 0,1

Approvazioni

Istituto di approvazione	tensione nominale	valori di corrente
UL, CSA	AC 250 V DC 50 V	0,63...10 A 0,63...8 A
UL	DC 60 V	0,63...5 A

Dimensioni

1410-F...-....-....B.

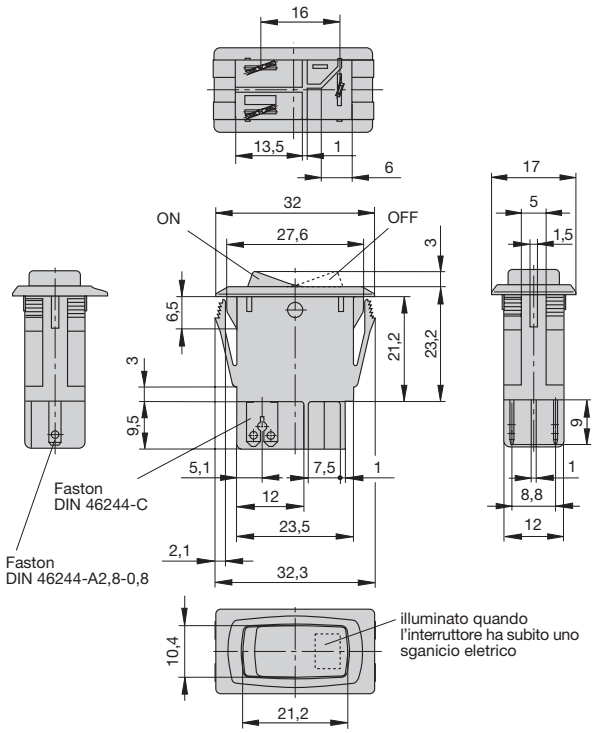

1410-F...-....-....E.

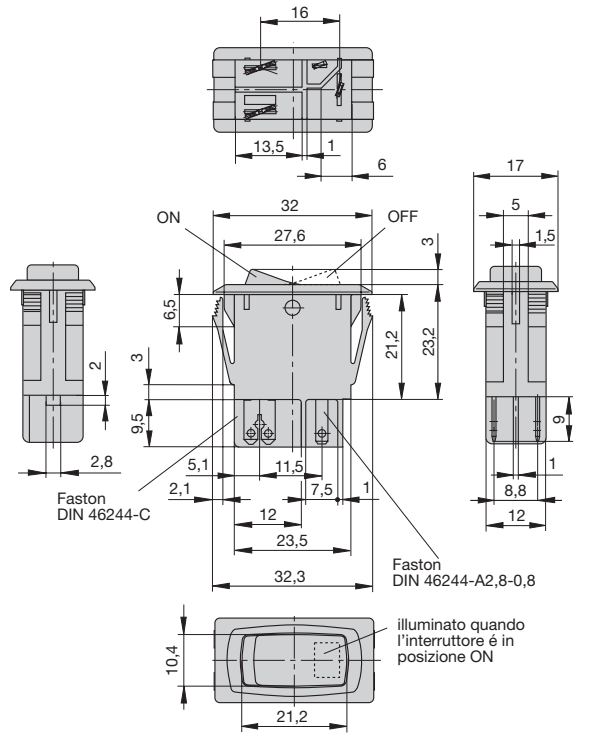

Dima di foratura

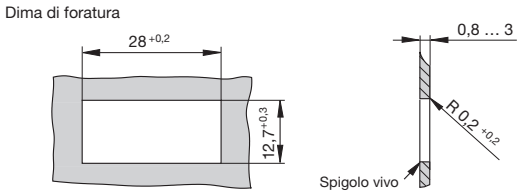

Schemi elettrici

1410-F...-....-....B.

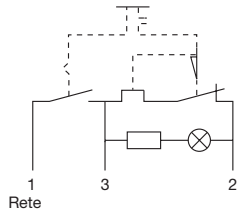

Assorbimento lampada
24 V = 35 mA
115 V < 1 mA
230 V < 1 mA

1410-F...-....-....E.

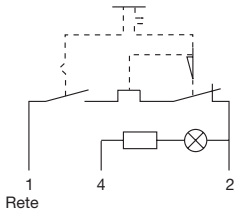

Curva caratteristica tempo - corrente

Temperatura ambiente 23 °C

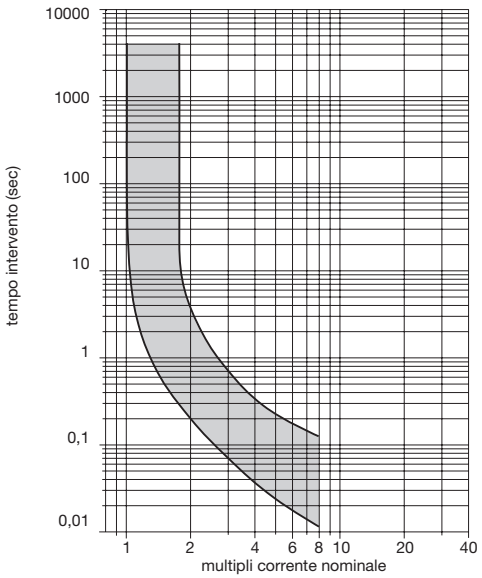

Montaggio ideale

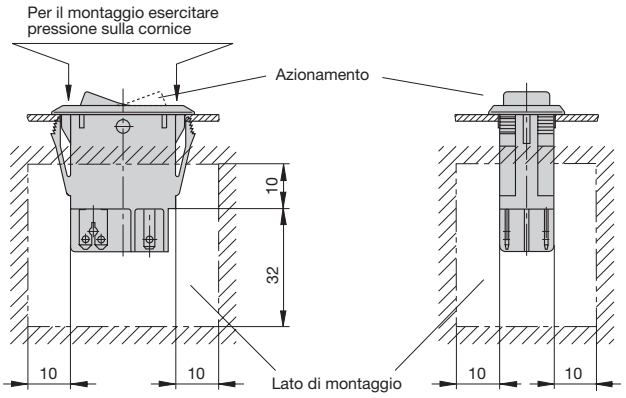

Le dimensioni, i pesi e tutti i dati tecnici sono riferiti ai modelli in produzione al momento della stampa. Per evitare malintesi legati a modifiche della produzione o ad errori di stampa consultate preventivamente il nostro personale tecnico.