E-T-A Disgiuntore speciale termico 482-...

Descrizione

Disgiuntore termico unipolare con fissaggio tramite boccola filettata, azionamento push - pull, elevata capacità di rottura ed a scelta contatti ausiliari.
Commutazione affidabile attraverso il meccanismo a scatto rapido e lo sgancio indipendente.

Esempi di impiego

Veicoli da terra, aria ed acqua, impianti.

Codice di identificazione

Modello
- **482** disgiuntore termico unipolare

Montaggio
- **G** boccola filettata

Forma e dimensione della filettatura
- **1** M12x1 (nichelato)
- **2** M12x1 (nero)

Accessori per la filettatura
- **0** senza accessori
- **1** rondella ondulata 12/15 montata

Accessori per la filettatura
- **0** senza accessori
- **1** dado esagonale M12x1 nichelato
- **2** dado esagonale M12x1 nero

Tipo di allacciamento del contatto principale
- **K1** morsetto a vite con filettatura M4

Curva caratteristica
- **M1** termica 1,15-1,4 x I_N

Varianti viti morsetto
- **A** vite a testa piatta ISO 1580-M4x6, montata
- **F** vite con intaglio a croce M4x6 (ISO 7045), sciolta

Varianti rondelle
- **0** senza accessori
- **1** rondella DIN 137-B4, montata
- **6** rondella DIN 137-B4, sciolta

Contatti ausiliari
- **S0** senza contatti ausiliari
- **S1** con contatti ausiliari (N.C.) (presa ad innesto per spinotto secondo EN3155-016M2018)

Valori di corrente
- **0,1...50 A**

482 - G 1 1 1 - K1 M1 - A 1 S1 - 10 A Esempio di ordinazione

Vecchio codice:
482-N-MS (482-G111-K1M1-A1S0-...A) = Disgiuntori per veicol
482-MS (482-G212-K1M1-A1S0-...A) = Disgiuntori per velivoli

Si prega di osservare le quantitàminime ordinabili.

Versioni preferenziali

Versioni preferenziali	Corrente preferenziale (A)												
	1	3	5	6	8	10	15	20	25	30	35	40	50
482-G111-K1M1-A1S0-	x	x	x	x	x	x	x	x	x	x	x	x	x
482-G212-K1M1-A1S0-	x		x			x	x	x	x	x	x	x	x

senza contatto ausiliario **482** con contatto ausiliario

Dati tecnici

Per informazioni piùdettagliate vedi: www.e-t-a.de/ti_e

Tensione nominale	AC 115 V (400 Hz); DC 28 V AC 230 V (50/60 Hz) a richiesta
Valori di corrente	0,1...50 A
Circuito ausiliario	0,5 A, DC 28 V
Durata	10.000 interventi meccanici oppure 5.000 interventi con 1 x I_N
Temperatura di utilizzo	-55...75 °C
Valori di isolamento (IEC 60664)	1,5 kV/3
Rigidità dielettrica lato azionamento da circuito proncipale a circuito ausiliario	 tensione di prova AC 1.500 V tensione di prova AC 1.500 V
Resistenza di isolamento	> 100 MΩ (DC 500 V)
Capacità di rottura I_{cn}	0,1...2,5 A 15 x I_N 3...3,5 A 250 A DC / 150 A AC 4...7 A 500 A 7,5...50 A 6.000 A DC / 1.000 A AC 35...50 A con contatti ausiliari 3.000 A DC / 1.000 A AC
Tipo di protezione (IEC 60529)	lato azionamento IP40 lato contatti IP00
Resistenza alle vibrazioni	10 g (55-2.000 Hz), ± 0,76 mm (10-55 Hz) prova secondo VG 95210, foglio 19
Resistenza agli urti	50 g (11 ms), prova secondo VG 95210, foglio 28
Resistenza alla corrosione	48 ore in nebbia salina al 5 %, prova secondo VG 95210, foglio 2
Prova di umidità	240 ore in 95 % di umidità relativa, prova secondo VG 95210, foglio 7
Antideflagranza	prova secondo VG 95210, foglio 10
Peso	ca. 43 g senza contatti ausiliari ca. 46 g con contatti ausiliari

Approvazioni

Autorità	Norma	Tensioni	Correnti
UL	UL 1077	DC 72 V	0,1 A…50 A
CSA	C22.2 No 235	DC 72 V	0,1 A…50 A
Bw	VG 95345, part 21	DC 28 V	0,5 A…50 A

Correnti nominali e cadute di tensione

Corrente nominale (A)	Caduta di tensione (mV)	Corrente nominale (A)	Caduta di tensione (mV)
0,1	16 000	5	350
0,2	8 000	7,5	230
0,5	3 000	10	< 200
0,8	2 000	15	< 200
1	1 500	20	< 200
1,2	1 200	25	< 200
1,5	1 000	30	< 200
1,8	850	35	< 200
2	800	40	< 200
2,5	700	45	< 200
3	600	50	< 200
4	430		

Dimensioni 482-G1

482-G111-K1M1-A1S0 (VG 95345 T21)

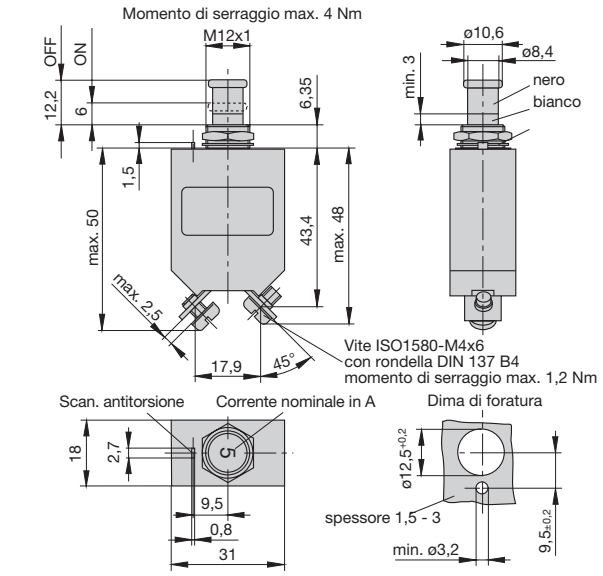

482-G111-K1M1-A1S1 (VG 95345 T21)

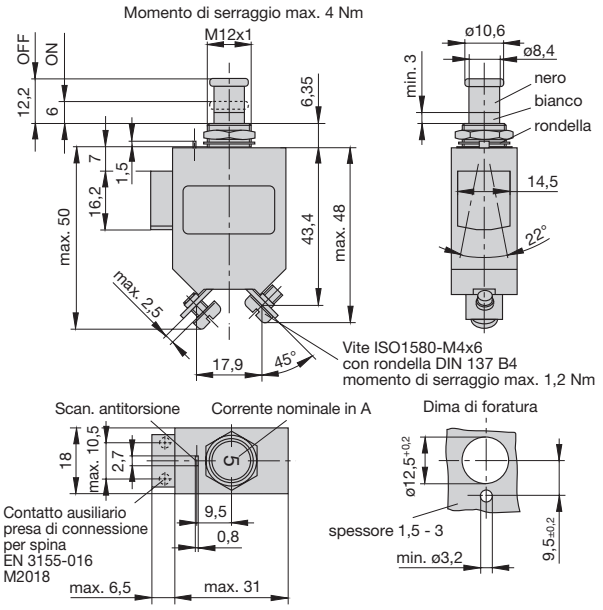

Dimensioni 482-G2../-G6../-G7..

482-G212--K1M1-A1S0 (VG 95345 T21)

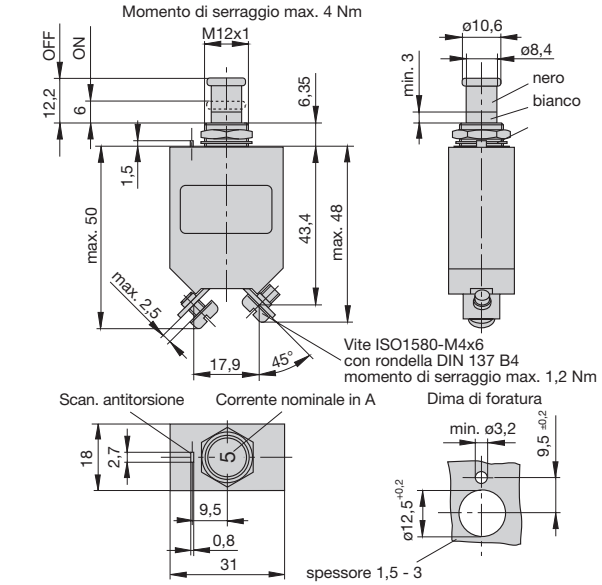

Curve caratteristiche tempo - corrente

0,1...2,5 A

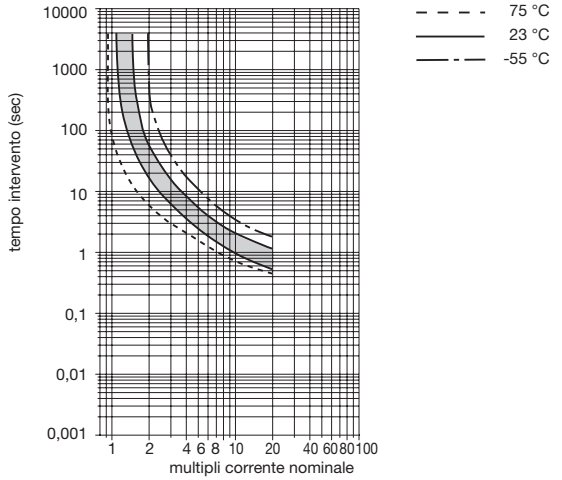

3...50 A

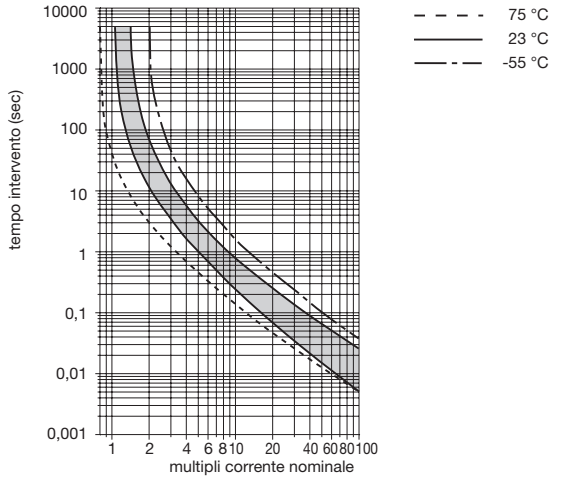

Schemi elettrici

senza contatto ausiliario

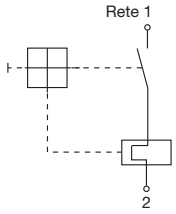

con contatto ausiliario

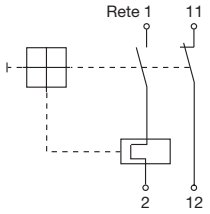

Accessori (omologati secondo VG 95345, parte 23)

Cappuccio con dado esagonale ed O-Ring (IP66 e IP67)
codice X 200 801 08 (dado esagonale M12x1 nichelato, cappuccio trasparente
codice X 200 801 03 (dado esagonale M12x1 nero, cappuccio nero)
codice X 200 801 12 (dado esagonale nero, cappuccio trasparente)

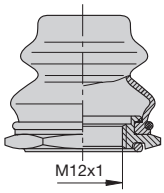

Collare protettivo (nero) con dado esagonale ed O-Ring (IP54)
codice X 200 802 01 (dado esagonale M12x1 nichelato)
codice X 200 802 02 (dado esagonale M12x1 nero)

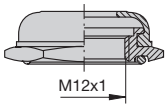

Tasto di azionamento (tasto nero) da bloccarsi sul tasto
codice X 200 803 01

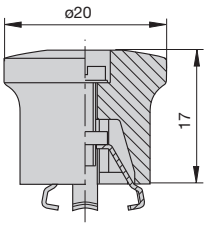

Nota di montaggio

I dispositivi non devono essere allineati quando giàserrati! Sussiste il rischio di danni permanenti al meccanismo di commutazione e la possibilitàdi rottura della custodia! Il montaggio dei dispositivi deve essere avvenire bloccando il collo filettato per evitare danneggiamenti a causa della torsione eccessiva!

Accessori

Anello di riconoscimento da inserire sul tasto
codice: Y 307 004 01 nero
Y 307 004 02 bianco
Y 307 004 03 rosso
Y 307 004 04 verde
Y 307 004 05 blu

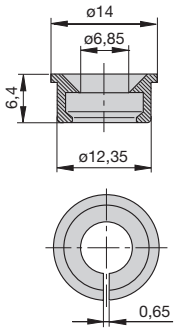

Anello per il bloccaggio del tasto in posizione OFF
codice Y 307 005 01 rosso
codice Y 307 005 02 nero

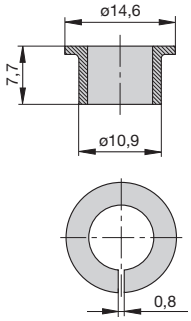

1

Le dimensioni, i pesi e tutti i dati tecnici sono riferiti ai modelli in produzione al momento della stampa. Per evitare malintesi legati a modifiche della produzione o ad errori di stampa consultate preventivamente il nostro personale tecnico.