E-T-A Disgiuntori termici 1140-...

Descrizione

Disgiuntore termico unipolare di dimensioni ridotte. Commutazione affidabile attraverso il meccanismo di commutazione rapida e lo sgancio indipendente.
Rispecchia le nuove normative dei disgiuntori di protezione EN 60934 (IEC 60934): tipo R, TO.
Per amperaggi inferiori utilizzare i tipi 104, 105 e 106.
A richiesta, il modello 1140 in combinazione con il modulo C14 è disponibile anche come modulo di ingresso alimentazione completamente assemblato (a scelta con o senza filtro di linea).

1140-E... 1140-F... 1140-G.1.

Esempi di impiego

Piccoli utensili, elettrodomestici, piccoli trasformatori, macchine per ufficio, alimentatori, caricabatterie, motori elettrici.

Versioni preferenziali

Versioni preferenziali	Corrente preferenziale (A)												
	4	5	6	7	8	9	10	11	12	13	14	15	16
1140-G111-P1M1-	x	x	x	x	x	x	x	x	x	x	x	x	x

Correnti nominali e resistenze interne

Corrente nominale (A)	Resistenza interna (Ω)	Corrente nominale (A)	Resistenza interna (Ω)
3,5	0,06	10	< 0,02
4	0,04	11	< 0,02
5	0,03	12	< 0,02
6	0,02	13	< 0,02
7	< 0,02	14	< 0,02
8	< 0,02	15	< 0,02
9	< 0,02	16	< 0,02

Conformità

CE UK CA RoHS REACH

Approvazioni

Autorità	Norma	Tensioni	Correnti
VDE	IEC/EN 60934	AC 240 V DC 48 V	3,5 A...16 A 3,5 A...16 A
UL	UL 1077	AC 250 V DC 50 V	3,5 A...16 A 3,5 A...16 A
CSA	C22.2 No 235	AC 250 V DC 50 V	3,5 A...16 A 3,5 A...16 A

Codice di identificazione

Modello
1140 Disgiuntore termico unipolare
Tipo di montaggio
E2 montaggio da incasso
F1 montaggio ad incastro
G0 montaggio con boccola filettata senza accessori (in combinazione con il modulo di alimentazione XR38)
G1 Fissaggio con boccola filettata con con dado esagonale e zigrinato montato (>5pz. dado esagonale e zigrinato sciolti)
Numero dei poli
1 1 polo protetto
Accessori, variante costruttiva
1 pulsante nero (standard)
Tipo di allacciamento
P1 faston DIN 46244-A6,3-0,8
Curva caratteristica
M1 curva di sgancio normale
Valori di corrente
3,5...16 A

1140 - F1 1 1 - P1 M1 - 10 A Esempio di ordinazione

Si prega di osservare le quantità minime ordinabili.

Le dimensioni, i pesi e tutti i dati tecnici sono riferiti ai modelli in produzione al momento della stampa. Per evitare malintesi legati a modifiche della produzione o ad errori di stampa consultate preventivamente il nostro personale tecnico.

Dati tecnici

Per informazioni piùdettagliate vedi: www.e-t-a.de/ti_e		
Tensione nominale	AC 240 V; DC 48 V	
Valori di corrente	3,5...16 A	
Durata AC + DC	3,5...8 A 9...16 A	200 interventi con 2 x I_N, induttiva 100 interventi con 2 x I_N, induttiva
Temperatura di utilizzo	-20...60 °C (T 60)	
Valori di isolamento (IEC 60664)	2,5 kV/2 isolamento maggiore nel lato azionamento	
Rigidità dielettrica lato azionamento	tensione di prova AC 3.000 V	
Resistenza di isolamento	> 100 MΩ (DC 500 V)	
Capacità di rottura I_{cn}	3,5...8 A 9...16 A	8 x I_N 120 A
Capacità di rottura (UL 1077)	I_N 3,5...16 A 3,5...16 A	U_N DC 50 V AC 250 V
		2.000 A 2.000 A
Tipo di protezione (IEC 60529)	lato azionamento IP40 lato contatti IP00	
Resistenza alle vibrazioni	10 g (57-500 Hz), ± 0,76 mm (10-57 Hz), prova secondo IEC 60068-2-6, test Fc, 10 cicli frequenza/asse	
Resistenza agli urti	25 g (11 ms), prova secondo IEC 60068-2-27, test Ea	
Resistenza alla corrosione	96 ore in nebbia salina al 5 % prova secondo IEC 60068-2-11, test Ka	
Prova di umidità	240 ore al 95 % di umidità relativa prova secondo IEC 60068-2-78, test Cab	
Peso	ca. 10 g	

Curva caratteristica tempo - corrente

Temperatura ambiente 23 °C

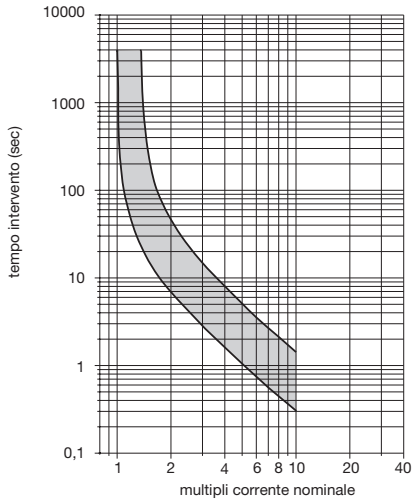

La curva caratteristica tempo - corrente é dipendente dalla temperatura. Per evitare un intervento anticipato o ritardato del dispositivo si deve moltiplicare il suo valore di corrente nominale per un fattore di temperatura (vedi anche gruppo Informazioni tecniche).

Temperatura ambiente °C	-20	-10	0	+23	+40	+50	+60
Fattore di temperatura	0,76	0,84	0,92	1	1,08	1,16	1,24

Dimensioni

1140-E211-P1M1

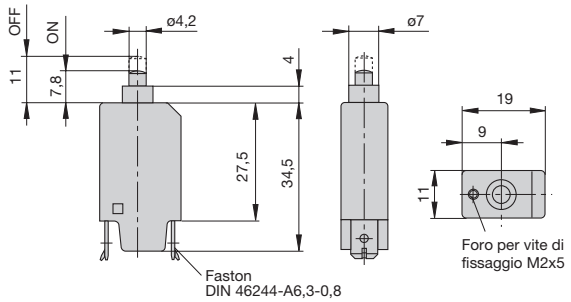

1140-F111-P1M1

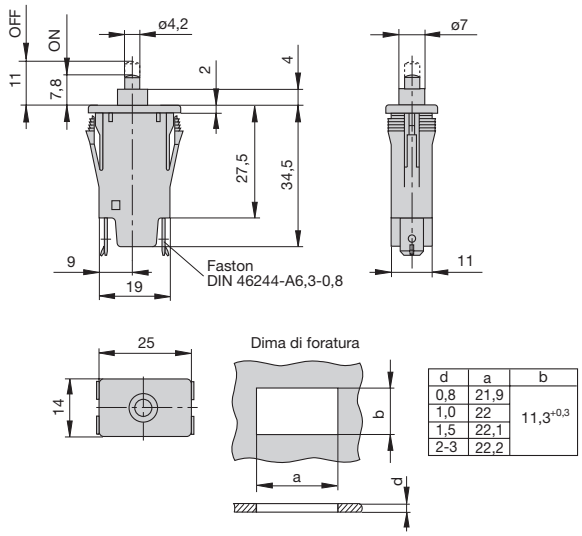

d	a	b
0,8	21,9	$11,3^{+0,3}$
1,0	22	
1,5	22,1	
2-3	22,2	

1140-G111-P1M1

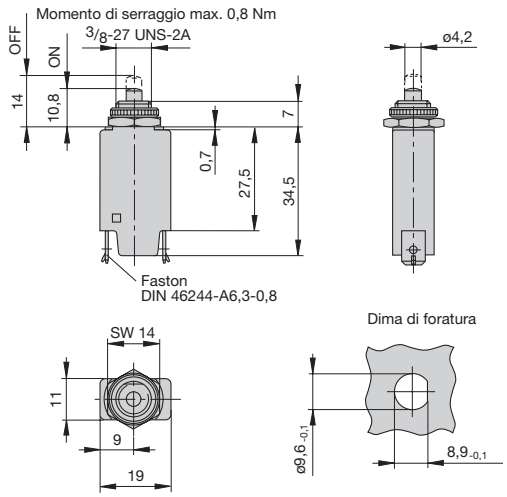

Montaggio ideale

1140-F...

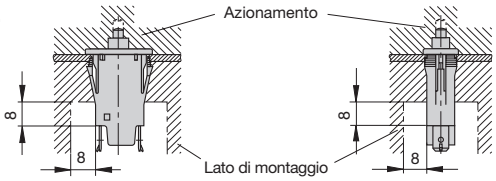

1140-E...

1140-G...

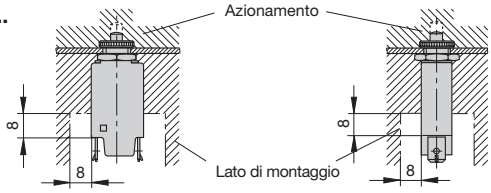

Schema elettrico

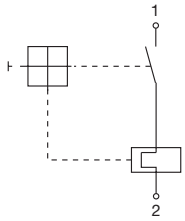

Accessori

Cappuccio trasparente
Codice X 201 285 01
protezzione IP64

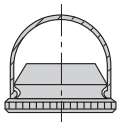

Accessori

Dado esagonale 3/8"-27 Gg. ottone nichelato
Codice Y300 192 01

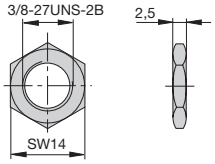

Dado godronato 3/8"-27 Gg. plastica
Codice Y307 117 02

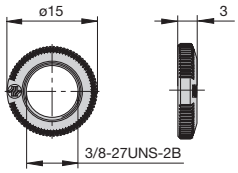

1

Descrizione

Disgiuntore bipolare con 1 polo termicamente protetto. Commutazione affidabile attraveso il meccanismo di commutazione rapida e lo sgancio indipendente.
Rispecchia le nuove normative dei disgiuntori di protezione EN 60934 (IEC 60934): tipo R, TO.
A richiesta, il modello 1140 in combinazione con il modulo C14 è disponibile anche come modulo di ingresso alimentazione completamente assemblato (a scelta con o senza filtro di linea).

Esempi di impiego

Piccoli utensili, elettrodomestici, piccoli trasformatori, macchine per ufficio, alimentatori, caricabatterie, motori elettrici.

Codice di identificazione

Modello
1140 Disgiuntore termico
- **Tipo di montaggio**
  - **G0** montaggio con boccola filettata senza accessori (in combinazione con il modulo di alimentazione XR38)
  - **G1** Fissaggio con boccola filettata con rondella esagonale e rondella di plastica montate (> 5 pz. le rondelle vengono fornite sciolte)
- **Numero dei poli**
  - **5** bipolare, un polo protetto
- **Accessori, variante costruttiva**
  - **1** pulsante nero (standard)
- **Tipo di allacciamento**
  - **P7** faston DIN 46244-C
- **Curva caratteristica**
  - **M1** curva di sgancio normale
- **Valori di corrente**
  - **0,05...16 A**

1140 - G1 5 1 - P7 M1 - 16 A Esempio di ordinazione

Confezioni da 125 pezzi

1140-G15

Conformità

CE UK CA RoHS REACH

Approvazioni

Autorità	Norma	Tensioni	Correnti
VDE	IEC/EN 60934	AC 240 V DC 48 V	0,05 A…16 A 0,05 A…16 A
UL	UL 1077	AC 250 V DC 50 V	0,05 A…16 A 0,05 A…16 A
CSA	C22.2 No 235	AC 250 V DC 50 V	0,05 A…16 A 0,05 A…16 A

Versioni preferenziali

Versioni preferenziali	Corrente preferenziale (A)											
	0,5	1	1,5	2	3	4	5	6	8	10	12	15
1140-G151-P7M1	x	x	x	x	x	x	x	x	x	x	x	x

Dati tecnici

Per informazioni più dettagliate vedi capitolo: Informazioni tecniche		
Tensione nominale		AC 240 V; DC 48 V
Valori di corrente		0,05...16 A
Durata AC + DC	0,05...3 A 3,5...8 A 9...16 A	300 interventi con 2 x I_N, induttiva 200 interventi con 2 x I_N, induttiva 100 interventi con 2 x I_N, induttiva
Temperatura di utilizzo		-20...60 °C (T 60)
Valori di isolamento (IEC 60664)		2,5 kV/2 isolamento maggiore nel lato azionamento
Rigidità dielettrice lato azionamento polo/polo		 tensione di prova AC 3.000 V tensione di prova AC 1.500 V
Resistenza di isolamento		> 100 MΩ (DC 500 V)
Capacità di rottura I_{cn}	0,05...3 A 3,5...8 A 9...16 A	6 x I_N 8 x I_N 120 A
Capacità di rottura (UL 1077)	I_N 0,05...16 A 0,05...16 A	U_N DC 50 V AC 250 V 2.000 A 2.000 A
Tipo di protezione (IEC 60529)		lato azionamento IP40 lato contatti IP00
Resistenza alle vibrazioni		10 g (57-500 Hz), ± 0,76 mm (10-57 Hz), prova secondo IEC 60068-2-6, test Fc, 10 cicli frequenza/asse
Resistenza agli urti		25 g (11 ms), prova secondo IEC 60068-2-27, test Ea
Resistenza alla corrosione		96 ore in nebbia salina al 5 % prova secondo IEC 60068-2-11, test Ka
Prova di umidità		240 ore al 95 % umidità relativa prova secondo IEC 60068-2-78, test Cab
Peso		ca. 13 g

Correnti nominali e resistenze interne

Corrente nominale (A)	Resistenza interna (Ω)	Corrente nominale (A)	Resistenza interna (Ω)
0,05	345	1,8	0,3
0,06	240	2	0,3
0,08	142	2,5	0,2
0,1	88	3	0,1
0,2	24	3,5	0,08
0,3	9,9	4	0,07
0,4	5,9	5	0,05
0,5	3,7	6	0,04
0,6	2,2	7	< 0,02
0,7	1,9	8	< 0,02
0,8	1,4	10	< 0,02
1	0,9	12	< 0,02
1,2	0,6	15	< 0,02
1,5	0,5	16	< 0,02

Curva caratteristica tempo - corrente

Temperatura ambiente 23 °C

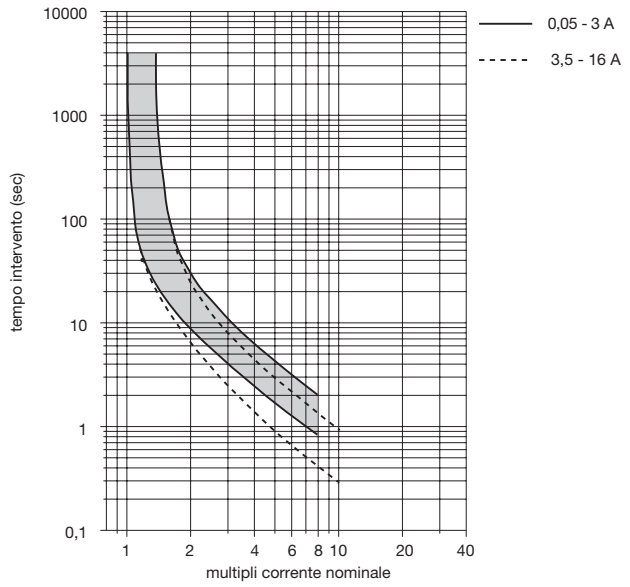

La curva caratteristica tempo - corrente é dipendente dalla temperatura. Per evitare un intervento anticipato o ritardato del dispositivo si deve moltiplicare il suo valore di corrente nominale per un fattore di temperatura (vedi anche gruppo Informazioni tecniche).

Temperatura ambiente °C	-20	-10	0	+23	+40	+50	+60
Fattore di temperatura	0,76	0,84	0,92	1	1,08	1,16	1,24

Le dimensioni, i pesi e tutti i dati tecnici sono riferiti ai modelli in produzione al momento della stampa. Per evitare malintesi legati a modifiche della produzione o ad errori di stampa consultate preventivamente il nostro personale tecnico.

Dimensioni

1140-G15...

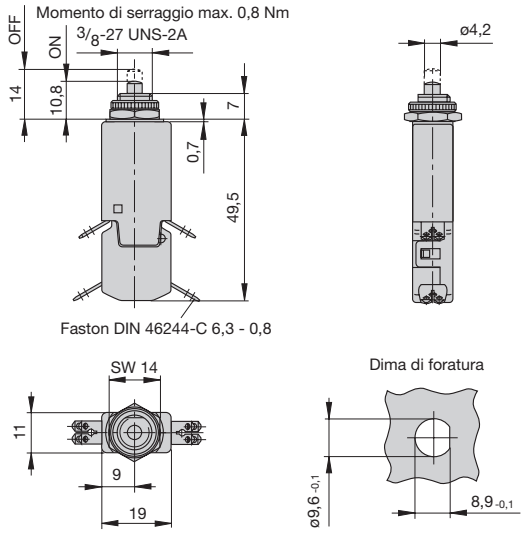

Montaggio ideale

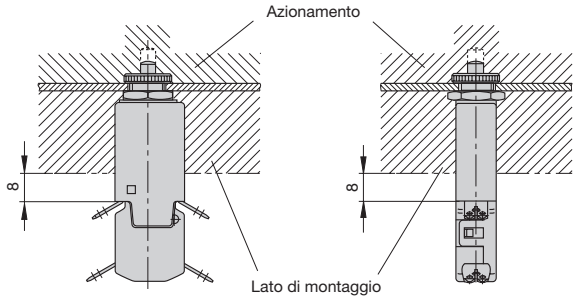

Schema elettrico

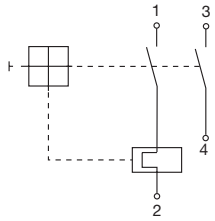

Accessori

Cappuccio trasparente
Codice X 201 285 01
protezzione IP64

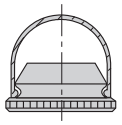

Dado esagonale 3/8"-27 Gg. ottone nichelato
Codice Y300 192 01

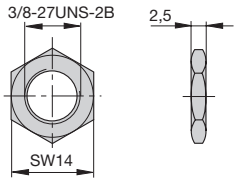

Dado godronato 3/8"-27 Gg. plastica
Codice Y307 117 02

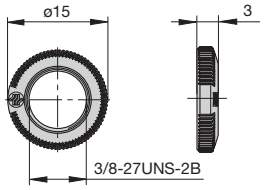

Le dimensioni, i pesi e tutti i dati tecnici sono riferiti ai modelli in produzione al momento della stampa. Per evitare malintesi legati a modifiche della produzione o ad errori di stampa consultate preventivamente il nostro personale tecnico.