Descrizione

Interruttore termico automatico unipolare per automotive di dimensioni ridotte e con leve di sgancio colorate.
Commutazione affidabile attraverso il meccanismo di commutazione rapida e lo sgancio indipendente.
Inseribile nei portafusibili delle automobili.

La versione 1176 disponibile per settore veicoli pesanti (i valori delle correnti nominali corrispondono a quelle dei fusibili piatti

Esempi di impiego

Protezione dell'impianto elettrico e degli utilizzatori dei natanti e dei veicoli, impianti elettrici a bassa tensione.

Codice di identificazione

Modello
1170 interruttore termico automatico unipolare
Varianti
21 con gancio d'arresto, adatto ai portafusibili piatti, secondo DIN 72581, parte 3
22 senza ganci d'arresto, adatto ai portafusibili piatti, secondo DIN 72581, parte 3
Valori di corrente
3...25 A

1170 - 21 - 15 A Esempio di ordinazione

Si prega di osservare le quantitàminime ordinabili.

Versioni preferenziali

Versioni preferenziali	Corrente preferenziale (A)									
	3	4	5	6	7,5	8	10	15	20	25
1170-21-	x	x	x	x	x	x	x	x	x	x
1170-22-	x	x	x	x	x	x	x	x	x	x

Correnti nominali e cadute di tensione

Corrente nominale (A)	Cadute di tensione (mV)	Colore delle leve di sgnacio
3	< 300	viola
4	< 300	rosa
5	< 300	marrone chiara
6	< 150	verde
7,5	< 150	marrone
8	< 150	beige
10	< 150	rosso
15	< 150	blu
20	< 150	giallo
25	< 150	bianco

1170-...

Dati tecnici

Per informazioni piùdettagliate vedi: www.e-t-a.de/ti_e

Tensione nominale (U_N)	DC 12 V / 24 V / 48 V				
Tensione max. (U_{smax})	DC 58 V				
Valori di corrente	3...25 A				
Durata	comportamento con corrente di riferimento:				
U_N DC 24 V	3...25 A	6 000 interventi con 1 x I_N			
U_N DC 24 V	3...20 A	3 000 interventi con 2 x I_N			
U_N DC 24 V	25 A	1 000 interventi con 2 x I_N			
U_N DC 48 V	3...25 A	500 interventi con 1 x I_N			
Temperatura di utilizzo	I_N	-40...85 °C	10 A	15 A	20 A	25 A
Capacità di rottura I_{cn} secondo ISO10924	U_N DC 24 V	400 A (0-C0-C0)			
	U_N DC 48 V	>100x bei 75 A	>100x bei 100 A	>100x bei 135 A	>10x bei 200 A

Capacitàdi rottura assoluta secondo ISO 10924	≥ 1 commutazione con 2 000 A (L/R = 2,5 ms)
Tipo di protezione (IEC 60529)	lato azionamento IP40 lato contatti IP00
Resistenza alle vibrazioni	10 g (57-500 Hz), ± 0,76 mm (10-57 Hz) prova secondo IEC 60068-2-6, test Fc, 10 cicli frequenza/asse
Resistenza agli urti	50 g (11 ms) prova secondo IEC 60068-2-27, test Ea
Resistenza alla corrosione	96 ore in nebbia salina al 5 % prova secondo IEC 60068-2-11, test Ka
Prova di umidità	240 ore al 95 % di umidità relativa prova secondo IEC 60068-2-78, test Cab
Peso	ca. 10 g

Dimensioni

1170-21

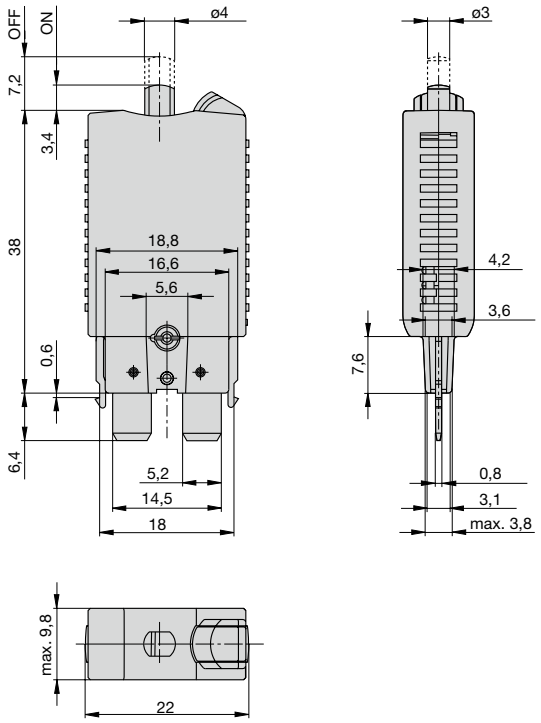

1170-22

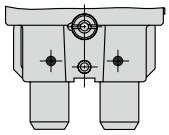

Schema elettrico

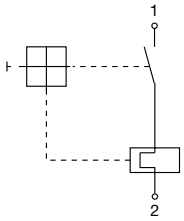

Curva caratteristica tempo - corrente

3...25 A

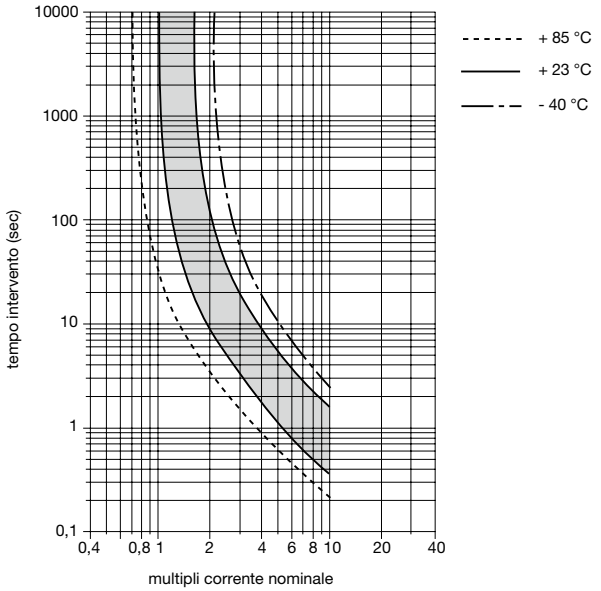

La curva caratteristica tempo - corrente é dipendente dalla temperatura. Per evitare un intervento anticipato o ritardato del dispositivo si deve moltiplicare il suo valore di corrente nominale per un fattore di temperatura (vedi anche gruppo Informazioni tecniche).

Temperatura ambiente °C	-40	-30	-20	-10	0	10
Fattore di temperatura	0,77	0,80	0,84	0,89	0,94	0,96
Temperatura ambiente °C	23	40	50	60	70	85
Fattore di temperatura	1	1,08	1,16	1,24	1,33	1,42

Accessori

Zoccolo 12-P10

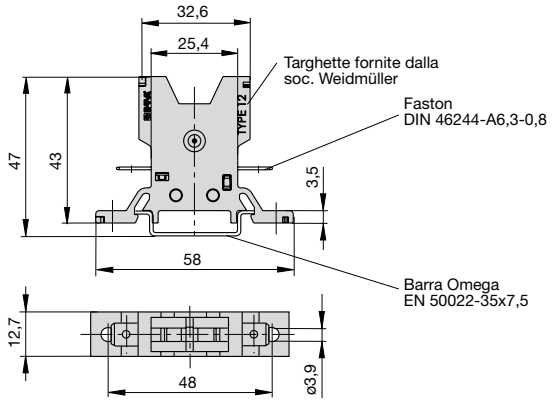

Zoccolo 12-J20

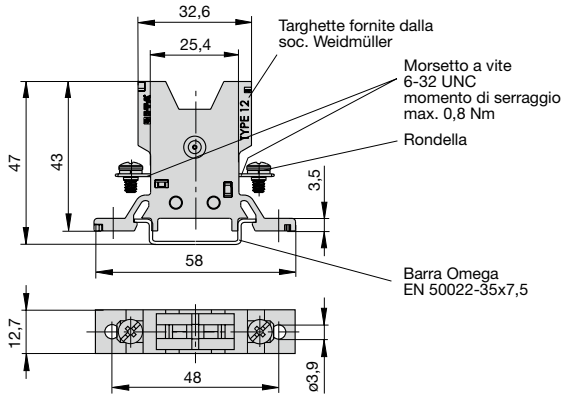

Zoccolo 12-A10

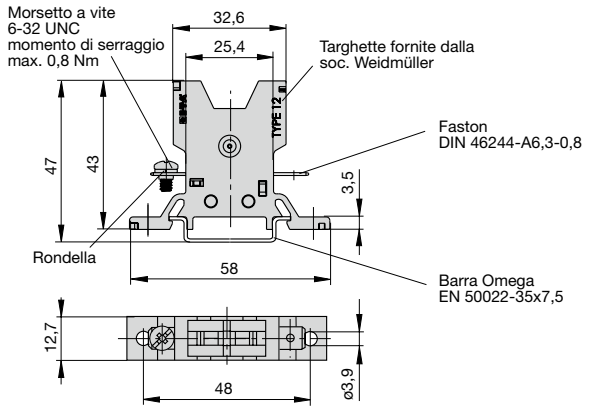

Quote per montaggio superficiale

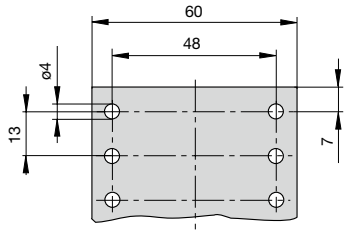

Altri zoccoli vengono offerti anche altri costruttori: per esempio zoccolo a 8 posizioni tipo AK671110100 per tipo 1170-22 (produttore Apparatebau Kirchheim-Teck GmbH & Co, 73230 Kirchheim-Teck) e zoccolo a 6 posizioni tipo 150203 per tipo 1170-21 (produttore Delphi-Merit-Werk, Wuppertal)
Targhette: soc. Weidmüller, D-33102 Paderborn

Codice di identificazione per zoccolo tipo 12

Modello		
12	zoccolo	
	Tipo di allacciamento	
	P10	faston DIN 46244-A6,3-0,8
	J20	morsetti a vite 6-32UNC
	A10	1 faston DIN 46244-A6,3-0,8 / 1 morsetto a vite 6-32UNC
		Esecuzione
		... senza numero: 1-posizione
		20 2-posizioni
		30 3-posizioni
		40 4-posizioni
		60 6-posizioni
12 - P10 - 20	Esempio di ordinazione	

Accessori per zoccoli

Faston di collegamento -P10
Codice X 210 588 01/1,5 mm², marrone (max. 13 A)
Codice X 210 588 02/2,5 mm², nero (max. 20 A)
Codice X 210 588 03/ 2,5 mm², rosso (max. 20 A)
Codice X 210 588 04/2,5 mm², blu (max. 20 A)

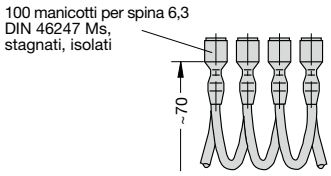

Barre di collegamento per zoccoli
(max. 100 A)
Codice X 211 157 01 con morsetto
Codice X 211 157 02 senza morsetto

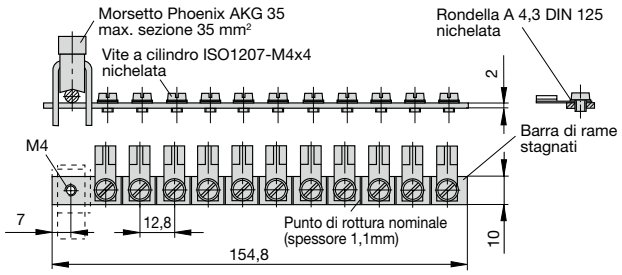

Attenzione
Nel montaggio in serie la corrente nominale deve essere ridimensionata, altrimenti ne può scorrere nel dispositivo solo un valore minore od uguale all'80 % della stessa.

Le dimensioni, i pesi e tutti i dati tecnici sono riferiti ai modelli in produzione al momento della stampa. Per evitare malintesi legati a modifiche della produzione o ad errori di stampa consultate preventivamente il nostro personale tecnico.