Descrizione

Disgiuntore termico unipolare con forme di fissaggio differenti.
Commutazione affidabile attraverso il meccanismo di commutazione rapida e lo sgancio manuale
Rispecchia le nuove normative dei disgiuntori di protezione EN 60 934 (IEC 60934): tipo R(M), TO.

Esempi di impiego

Protezione di motori, trasformatori, caricabatteria, autoveicoli.

Codice di identificazione

Modello
127 tipo da incasso
Montaggio (a richiesta)
senza cornice ad incastro
T12 montaggio su barra G attacchi a vite
Tipo di allacciamento (non per T11/T12)
P10 faston DIN 46244-A6,3-0,8
Sgancio manuale
H leva per sgancio manuale
Custodia speciale
KF resistente alle correnti superficiali e tropicalizzato
Valori di corrente
0,05...25 A

127 - T12 - P10 - H-KF - ...A Esempio di ordinazione

Si prega di osservare le quantitàminime ordinabili.

Correnti nominali e resistenze interne

Corrente nominale (A)	Resistenza interna (Ω)	Corrente nominale (A)	Resistenza interna (Ω)
0,05	280	1,5	0,6
0,08	100	1,8	0,4
0,1	110	2	0,3
0,15	56	2,5	0,2
0,2	29	3	0,1
0,25	18	3,5	0,06
0,3	14	4	0,06
0,35	9,8	4,5	0,05
0,4	7	5	0,05
0,45	5,9	6	0,02
0,5	4,9	7	0,02
0,6	3,4	8	0,02
0,7	2,5	10	< 0,02
0,8	1,8	15	< 0,02
0,9	1,5	16	< 0,02
1	1,2	20	< 0,02
1,2	0,8	25	< 0,02

127-P10-H-KF

127-T12-H

Dati tecnici

Per informazioni piùdettagliate vedi: www.e-t-a.de/ti_e

Tensione nominale	AC 250 V; DC 28 V	
Valori di corrente	0,05...25 A	
Durata	0,05...16 A 17...25 A	5.000 interventi con 2 x I_N, induttiva 5.000 interventi con 2 x I_N, bassa induzione
Temperatura di utilizzo	-20...60 °C	
Valori di isolamento (IEC 60664)	2,5 kV/2 isolamento maggiore nel lato azionamento	
Rigidità dielettrica lato di azionamento	tensione di prova AC 3.000 V	
Resistenza di isolamento	> 100 MΩ (DC 500 V)	
Capacità di rottura I_{cn}	0,05...2,5 A 3...5 A 6...12 A 13...25 A	8 x I_N 20 x I_N 200 A 300 A
Capacità di rottura (UL 1077)	I_N 0,05...20 A 0,05...25 A	U_N AC 250 V 2.000 A DC 50 V 2.500 A
Tipo di protezione (IEC 60529)	lato azionamento IP40 lato contatti IP00	
Resistenza alle vibrazioni	8 g (57-500 Hz), ± 0,61 mm (10-57 Hz), prova secondo IEC 60068-2-6, test Fc, 10 cicli frequenza/asse	
Resistenza agli urti	25 g (11 ms), prova secondo IEC 60068-2-27, test Ea	
Resistenza alla corrosione	96 ore in nebbia salina al 5 % prova secondo IEC 60068-2-11, test Ka	
Prova di umidità	240 ore al 95 % di umidità relativa prova secondo IEC 60068-2-78, test Cab	
Peso	127-P10 127-T...	ca. 20 g ca. 35 g

Approvazioni

Autorità	Norma	Tensioni	Correnti
VDE	IEC / EN 60934	AC 250 V DC 28 V	0,05 A...25 A 0,05 A...25 A
UL	UL 1077	AC 250 V DC 50 V	0,05 A...20 A 0,05 A...25 A
CSA	C22.2 No 235	AC 250 V DC 50 V	0,05 A...20 A 0,05 A...25 A
CQC	GB 17701	AC 250 V DC 28 V	0,05 A...25 A 0,05 A...25 A

Dimensioni

127-P10-H-KF
0,05...25 A

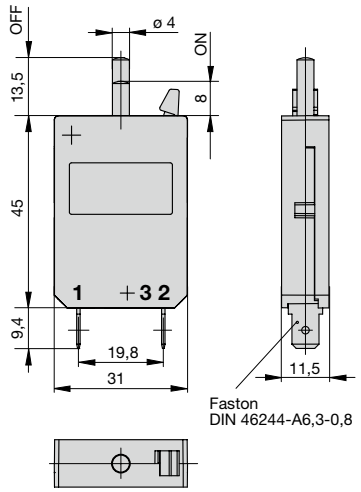

127-T12-H

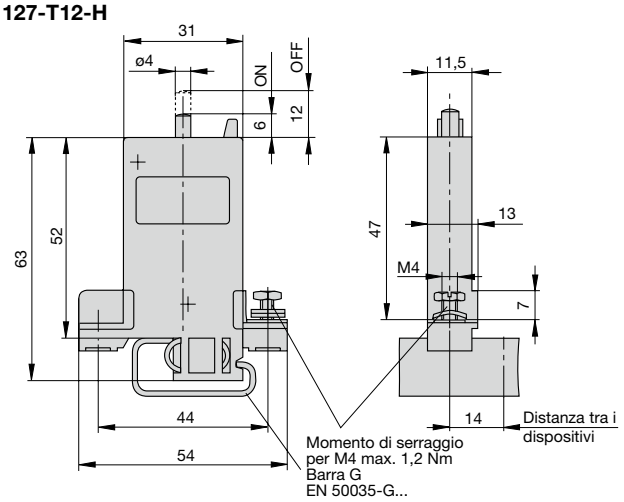

Montaggio ideale

127-T12-H

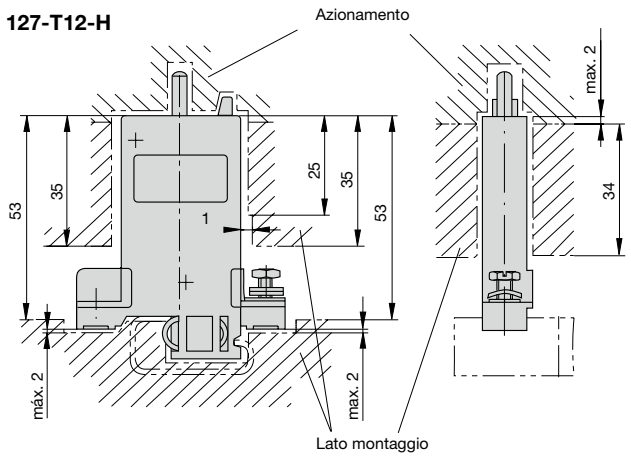

Schema elettrico

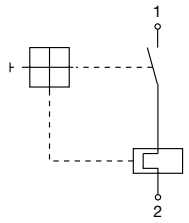

Curva caratteristica tempo - corrente

Temperatura ambiente 23 °C

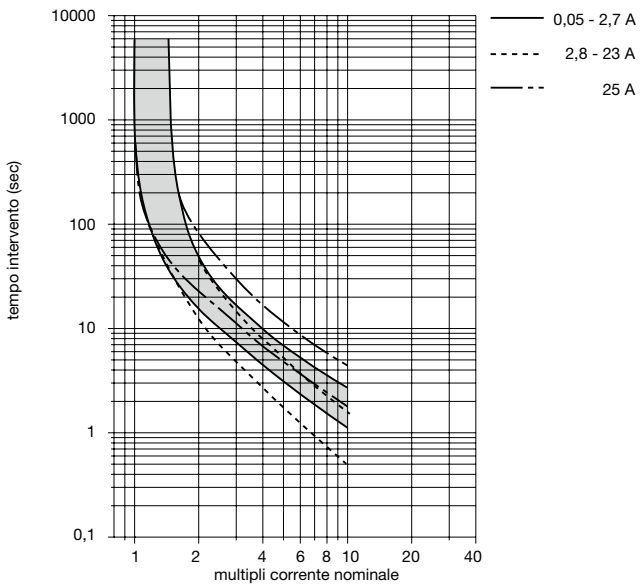

La curva caratteristica tempo - corrente é dipendente dalla corrente. Per evitare un intervento anticipato o ritardato del dispositivo si deve moltiplicare il suo valore di corrente nominale per un fattore di temperatura (vedi anche gruppo Informazioni tecniche).

Temperatura ambiente °C	-20	-10	0	+23	+40	+50	+60
Fattore di temperatura	0,76	0,84	0,92	1	1,08	1,16	1,24

Attenzione
Nel montaggio in serie la corrente nominale deve essere ridimensionata, altrimenti ne può scorrere nel dispositivo solo un valore minore od uguale all'80 % della stessa!

Le dimensioni, i pesi e tutti i dati tecnici sono riferiti ai modelli in produzione al momento della stampa. Per evitare malintesi legati a modifiche della produzione o ad errori di stampa consultate preventivamente il nostro personale tecnico.

Accessori

Morsettiera
Codice 10F-P10 (max. 16 A)

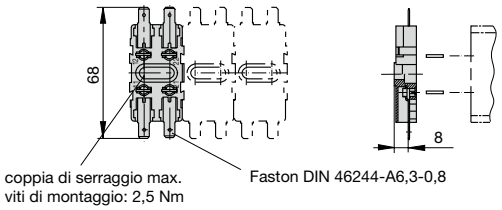

Codice 10F-K10 (max. 20 A)

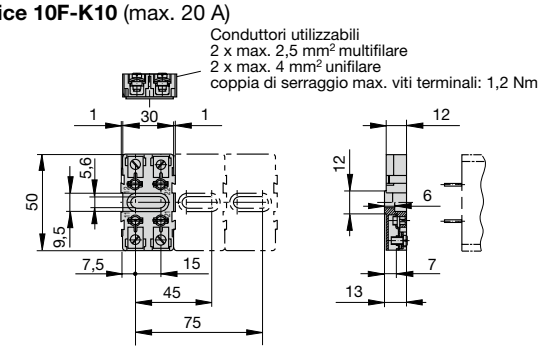

Codice 10F-A10 (max. 16 A)

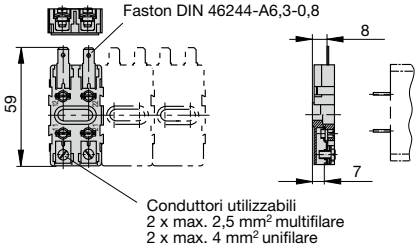

Profilati di collegamento (max. 20 A)
Codice Y 301 166 02 (doppio) **Codice Y 301 166 01** (quadruplo)

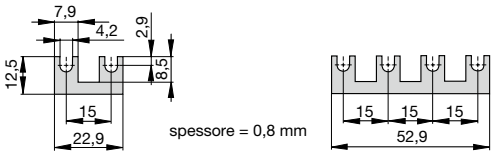

Cavo di collegamento -K10
Codice X 210 589 01/ 2,5 mm², nero (max. 20 A)
Codice X 210 589 02/ 1,5 mm², marrone (max. 13 A)

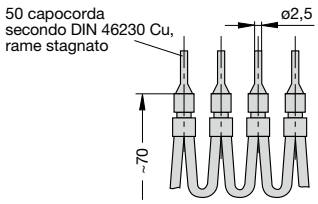
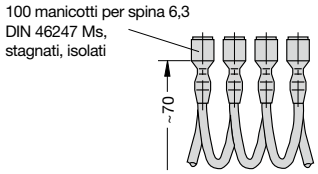
Cavo di collegamento -P10
Codice X 210 588 01/ 1,5 mm², marrone (max. 13 A)
Codice X 210 588 02/ 2,5 mm², nero (max. 20 A)
Codice X 210 588 03/ 2,5 mm², rosso (max. 20 A)
Codice X 210 588 04/ 2,5 mm², blu (max. 20 A)