Disgiuntori termici 104/105/106-...

Descrizione

Disgiuntore termico unipolare contro le sovracorrenti di dimensioni ridotte. Sicurezza di intervento per mezzo di un meccanismo a scatto rapido ed interruzione del contatto indipendente da influenze esterne. Corrispondenti alle nuove norme EN 60934 (IEC 60934): tipo R, TO. Per valori di corrente maggiori, con le stesse caratteristiche costruttive utilizzate il nostro tipo 1140. Il tipo 106 è disponibile in combinazione con l'interruttore C14 anche come modulo presa connettore già montato (con o senza filtro di linea).

Applicazioni tipiche

Elettroutensili, elettrodomestici, protezione da sovracorrente per circuiti stampati, natanti, automezzi.

Approvazioni

Autorità	Standard	Tensione nominale	Range corrente nominale
VDE	EN 60934	AC 240 V DC 48 V	0,05 A… 8 A 0,05 A…10 A
UL	UL1077	AC 250 V DC 48 V	0,05 A…10 A 0,05 A…10 A
CSA	C22.2 n. 235	AC 250 V DC 48 V	0,05 A…10 A 0,05 A…10 A
CQC	GB 17701	AC 240 V DC 48 V	0,05 A…8 A 0,05 A…10 A

Conformità

Codici preferenziali

Codici preferenziali	Correnti nominali preferenziali (A)											
	0,5	0,8	1	1,2	1,5	2	3	4	5	6	8	10
106-P10-	x	x	x	x	x	x	x	x	x	x	x	x
106-P30-	x	x	x	x	x	x	x	x	x	x	x	x

104-... 105-... 106-...

Dati tecnici

Per informazioni tecniche dettagliate si prega di visitare il sito www.e-t-a.de/ti_e			
Tensione nominale	AC 240 V; DC 48 V		
Range corrente nominale	0,05...10 A		
Durata **0,05...5 A** **6...8 A** **10 A**	1 000 manovre con 2 x I_N, induttiva DC 28 V: 3 000 manovre con 2 x I_N, induttiva 500 manovre con 2 x I_N, induttiva 50 interventi con 2 x I_N, induttiva		
Temperatura ambiente	-20...60 °C (T 60)		
Valori di isolamento (IEC 60664)	2,5 kV/2 isolamento maggiore nel lato di azionamento		
Rigidità dielettrica	**Lato azionamento** Tensione di prova AC 3 000 V		
Resistenza di isolamento	> 100 MΩ (DC 500 V)		
Potere di manovra I_{cn}	0,05...8 A 6 x I_N (AC) 0,05...10 A 6 x I_N (DC)		
Potere di manovra (UL 1077)	**I_N**	**U_N**	**S.C.**
	0,05...10 A	AC 250 V	2000 A, C1
	0,05...10 A	DC 48 V	200 A, C1
Grado di protezione (IEC 60529)	Zona di azionamento IP40 Area di connessione IP00		
Resistenza alle vibrazioni	10 g (57-500 Hz), ± 0,76 mm (10-57 Hz), Prova a norma IEC 60068-2-6, test Fc, 10 cicli di frequenza/asse		
Resistenza agli urti	25 g (11 ms) Prova a norma IEC 60068-2-27, test Ea		
Corrosione	96 ore nella nebbia salina al 5% Prova a norma IEC 60068-2-11, test Ka		
Umidità	240 ore nell'umidità relativa al 95% Prova a norma IEC 60068-2-78, test Cab		
Peso	ca. 10 g		

1

Codice di identificazione

Modello n.		
104		Tipo per montaggio a saldare su schede di cricuito (-PR) o tipo a inserimento (-P30/-P10)
105		Tipo per montaggio snap-in (ad incastro)
106		Fissaggio con boccola filettata con dado esagonale avvitato e zigrinato in plastica[1]
106-M2		Fissaggio con boccola filettata con attacco grande con dado esagonale avvitato e zigrinato in plastica
	Tipo di allacciamento	
	P10	Faston DIN 46244-A6,3-0,8
	P30	Faston DIN 46244-A2,8-0,8
	PR	Pin per saldatura per circuito stampato (solo per il tipo 104)
	PR3	Pin per saldatura per circuito stampato (solo per il tipo 104)
		Range corrente nominale
		0,05...10 A
106 - P30 - 5 A		esempio di ordinazione

[1] usare questa variante per la configurazione con modulo presa connettore XR38

Si prega di osservare i nostri minimi quantitativi d'ordine.

Correnti nominali e valori di resistenza interna

Corrente nominale (A)	Resistenza interna (Ω)	Corrente nominale (A)	Resistenza interna (Ω)
0,05	285	1,8	0,28
0,08	134	2	0,25
0,1	81	2,5	0,18
0,2	22	3	0,11
0,3	8,7	3,5	0,076
0,4	5,5	4	0,067
0,5	3,3	4,5	0,051
0,6	2,45	5	≤ 0,05
0,7	1,6	6	≤ 0,05
0,8	1,45	7	≤ 0,05
1	0,9	8	≤ 0,05
1,2	0,6	10	≤ 0,05
1,5	0,4		

Dimensioni

104-PR

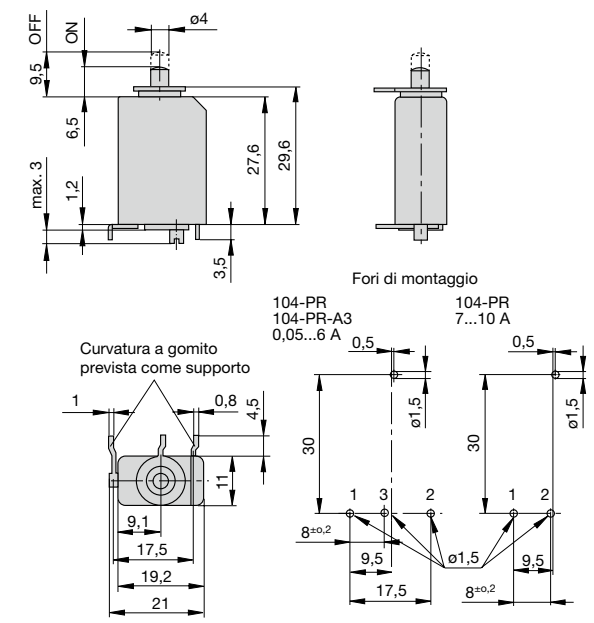

104-PR3

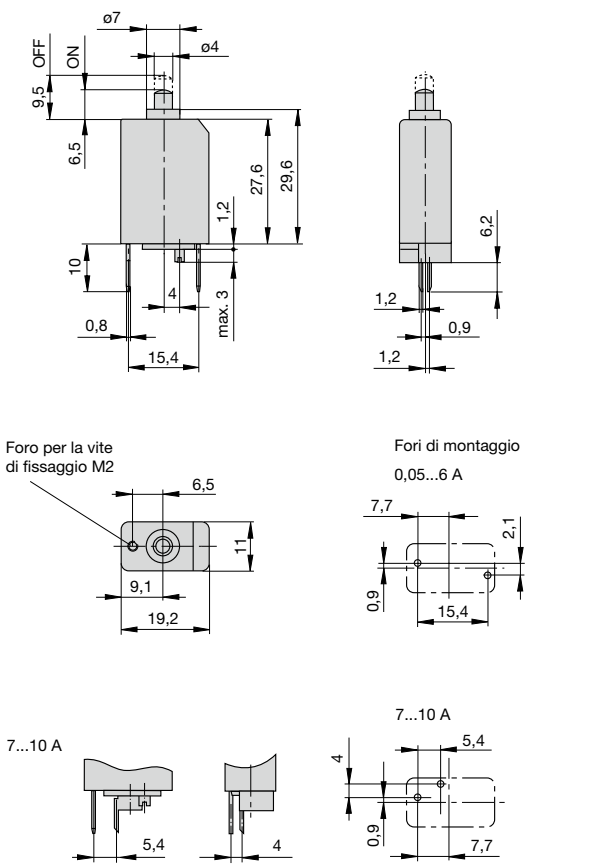

Dimensioni

104-P30

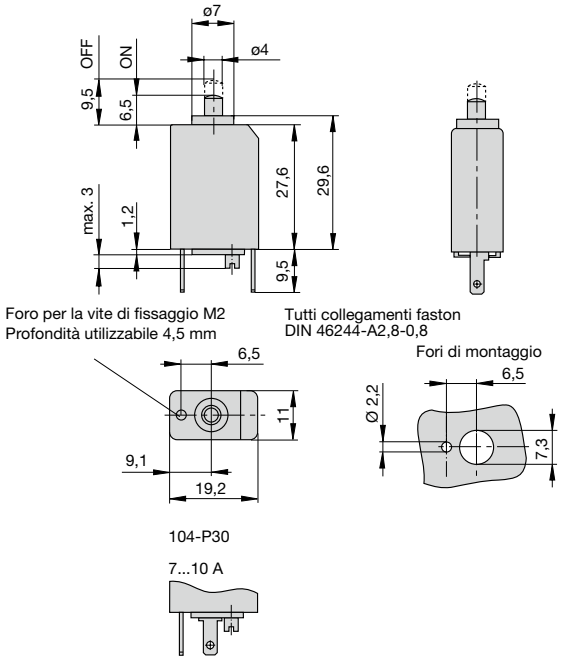

105-P30

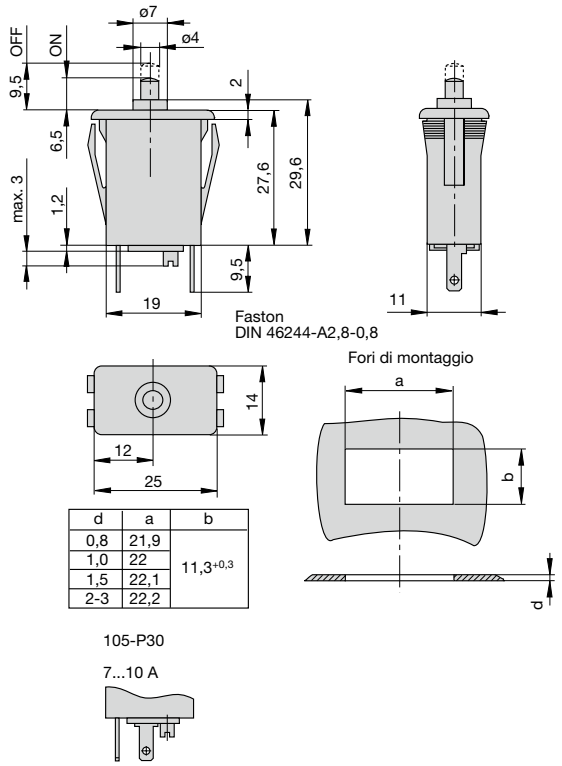

d	a	b
0,8	21,9	$11{,}3^{+0{,}3}$
1,0	22	
1,5	22,1	
2-3	22,2	

Dimensioni

106-P30

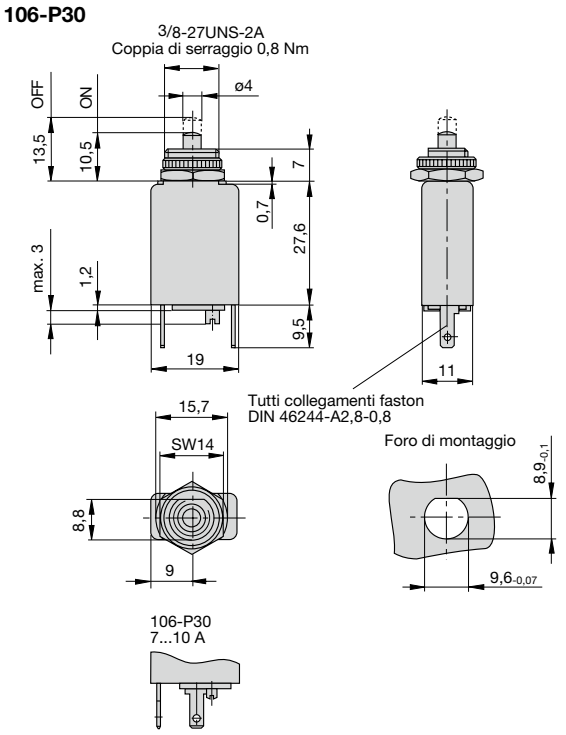

106-M2

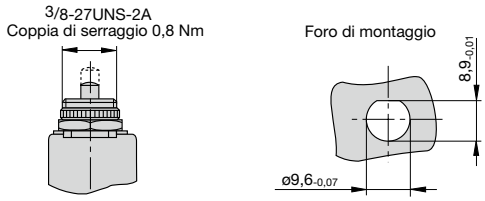

Tipologia terminali

104/105/106-P10

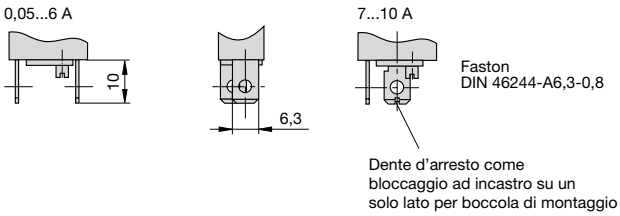

Disegni di montaggio

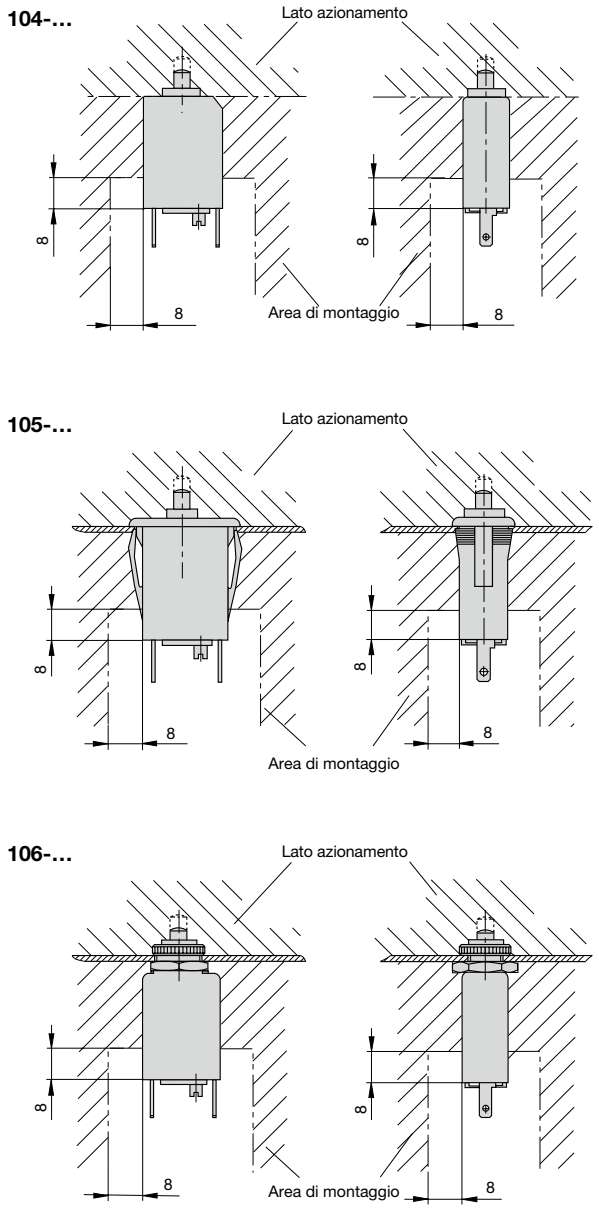

Schemi elettrici

Typen 104
105
106

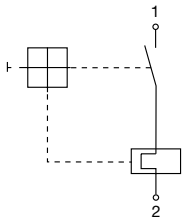

Le informazioni fornite sui nostri prodotti sono, al meglio delle nostre conoscenze, accurate e affidabili, ma E-T-A non si assume alcuna responsabilità per l'uso in qualsiasi applicazione che non sia conforme alla presente specifica. E-T-A si riserva il diritto di cambiare le specifiche in qualsiasi momento nell'interesse del progresso tecnico. Le dimensioni sono soggette a modifiche, se necessario si prega di richiedere l'ultimo schema quotato con le tolleranze. Le dimensioni, i dati, le figure e le descrizioni non sono vincolanti! Ci riserviamo il diritto di apportare modifiche, salvo errori ed errori di stampa. La designazione riportata nell'ordine dei dispositivi può differire dalla loro etichettatura.

Curva tempo/corrente

Temperatura ambiente 23 °C

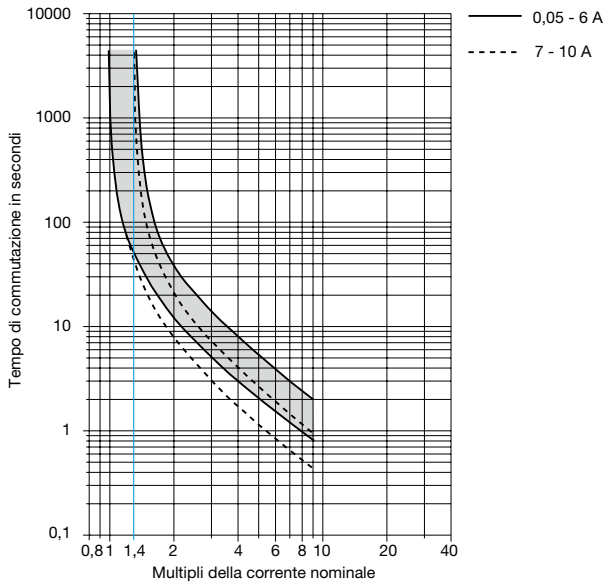

La curva caratteristica tempo/corrente dipende dalla temperatura ambiente. Per evitare un intervento anticipato o ritardato del dispositivo, si deve moltiplicare il suo valore di corrente nominale per un fattore di temperatura (vedere anche il capitolo Informazioni tecniche).

Temperatura ambiente °C	-20	-10	0	+23	+40	+50	+60
Fattore di temperatura	0,76	0,84	0,92	1	1,08	1,16	1,24

Accessori

Cappuccio protettivo trasparente per tipo 106-...
N. ordine X 201 285 01 (IP64)

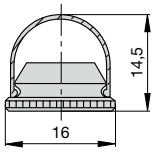

Dado zigrinato 3/8"-27 Gg. Plastica
N. ordine Y 307 117 02

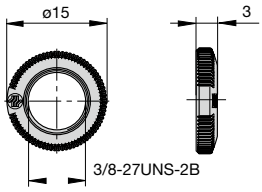
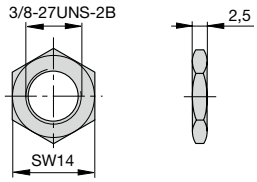
Dado esagonale 3/8" in ottone, nichelato
N. ordine Y 300 192 01